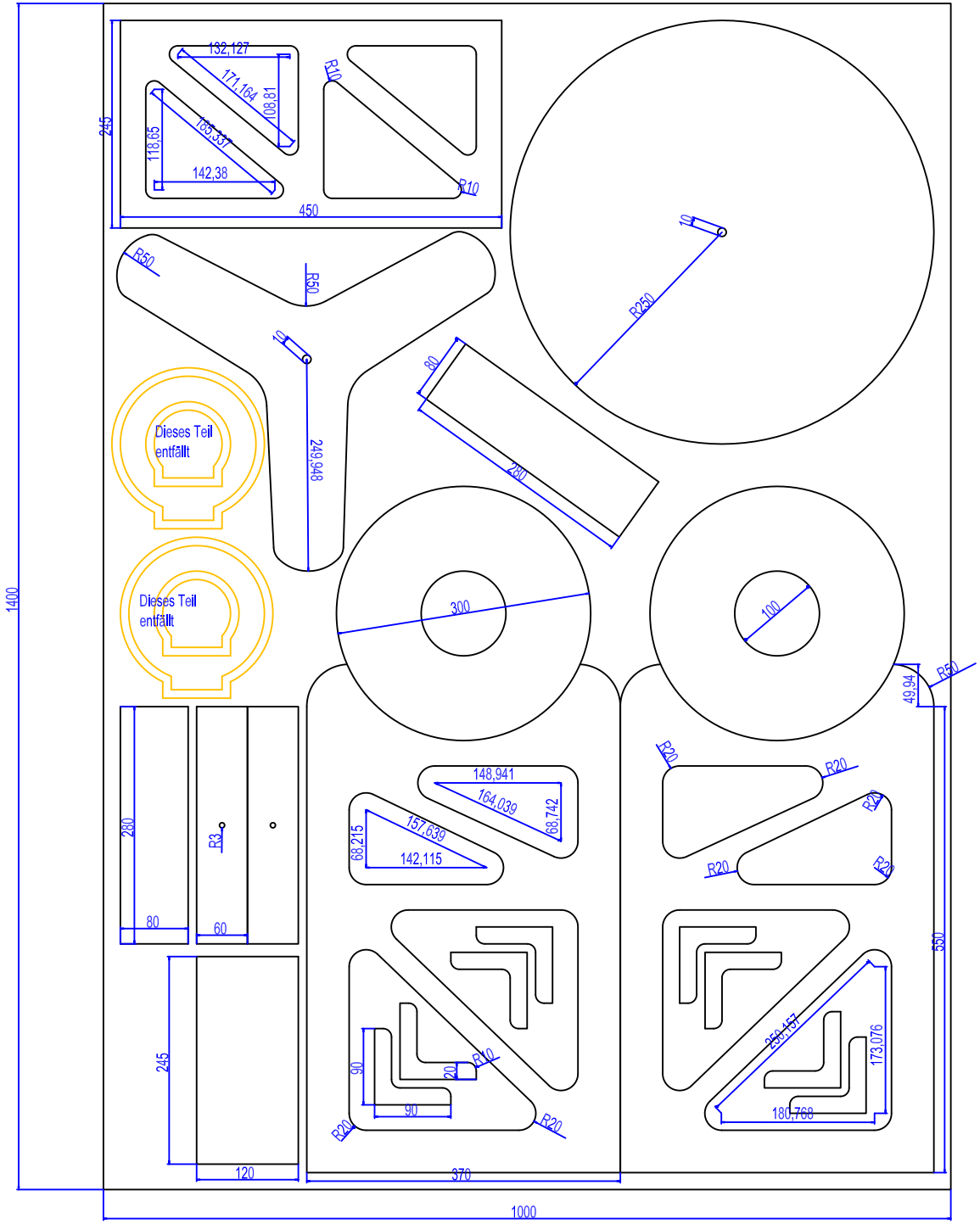
132,127
171,164
108,81
165,337
118,65
142,38
R10
R10
245
450
R50
R50
10
249,948
R250
10
80
280
Dieses Teil entfällt
Dieses Teil entfällt
300
100
49,94
R50
R20
R20
R20
R20
R20
R20
148,941
164,039
68,742
157,639
68,215
142,115
280
R3
80
60
245
120
90
90
20
R10
R20
R20
370
255,157
173,076
180,768
550
1400
1000